Batteria Ermetica Regolata con Valvola (VRLA)

SWL1100 12V 41Ah

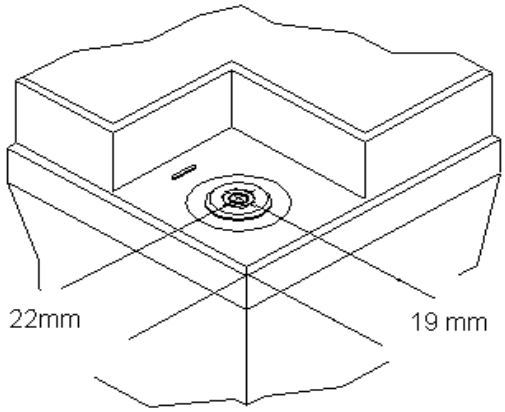

Caratteristiche Tecniche

Modello		SWL1100	
Tensione nominale Volt / n°elementi		12	6
Capacità in 20 Hr a 20℃ - 10,5 V	**Ah**	41.0	
Dimensioni +/- 1mm	**mm**	Lunghezza	197
	mm	Profondità	165
	mm	Altezza (poli inclusi)	170
Peso	**kg**	14.5	
Max corrente di scarica 1min.	**A**	200	
Max corrente di scarica di breve durata 1 sec.	**A**	500	
Terminali	**mm**	M 5	
Coppia di serraggio	**Nm**	2.5 (max 6Nm)	
Materiale del contenitore		ABS UL94-HB (VO opzionale)	
Capacità a 20℃	**Ah**	20 ore	40.6
		10 ore	40.2
		5 ore	36
		1 ora	27.2
Resistenza interna	**mohm**	6	
Potenza erogata a 20°in 10min	**W/mon**	1200	
Percentuale di capacità in relazione alla temperatura (20 ore)		0℃	86%
		20℃	100%
		30℃	105%
Autoscarica	**20℃**	dopo 1 mese	3%
		dopo 3 mesi	9%
		dopo 6 mesi	15%
Vita attesa in tampone a 20℃		10 - 12 anni	
Installazione		Può operare in tutte le posizioni (Capovolta sconsigliata)	

Metodi di ricarica

Tensione di carica uso tampone	**V**	13,65
Tensione di carica uso ciclico	**V**	14,70
Max corrente di carica	**A**	0,25 C20 (25% DELLA CAPACITA' IN 20 ORE)

Scarica a Corrente Costante (Ampere) - Temperatura 20°C

Tempo	5'	10'	15'	20'	30'	45'	1h	2h	3h	5h	10h	20h
1,8 V/el	116.59	85.56	69.88	60	46.48	37.41	26.34	14.48	9.63	7.1	3.96	2
1,75 V/el	123.76	90.01	72.74	62.32	48.31	38.76	26.9	14.72	9.87	7.19	4.02	2.03
1,7 V/el	130.92	92.88	74.41	63.67	49.03	39.4	27.14	14.96	10.03	7.28	4.08	2.06
1,65 V/el	137.29	94.63	75.53	64.15	49.34	39.71	27.22	15.12	10.11	7.37	4.15	2.1
1,6 V/el	142.3	95.74	76	64.62	49.74	39.95	27.46	15.2	10.19	7.46	4.22	2.15

Scarica a Potenza Costante (W/Cella) - Temperatura 20°C

Tempo	5'	10'	15'	20'	30'	45'	1h	2h	3h	5h	10h	20h
1,8 V/el	239.6	171.8	140.5	118.5	88.3	74.0	55.5	31.7	23.2	15.0	8.7	4.6
1,75 V/el	249.4	181.0	148.2	123.8	91.7	76.0	56.8	32.5	23.7	15.2	8.8	4.6
1,7 V/el	263.9	189.7	153.8	126.5	93.2	77.0	57.5	32.8	23.8	15.3	9.0	4.7
1,65 V/el	276.3	196.2	157.7	128.0	93.5	77.3	58.2	33.3	24.0	15.5	9.3	4.9
1,6 V/el	284.5	200.3	159.7	128.7	94.0	77.8	58.7	33.7	24.2	15.8	9.7	5.1